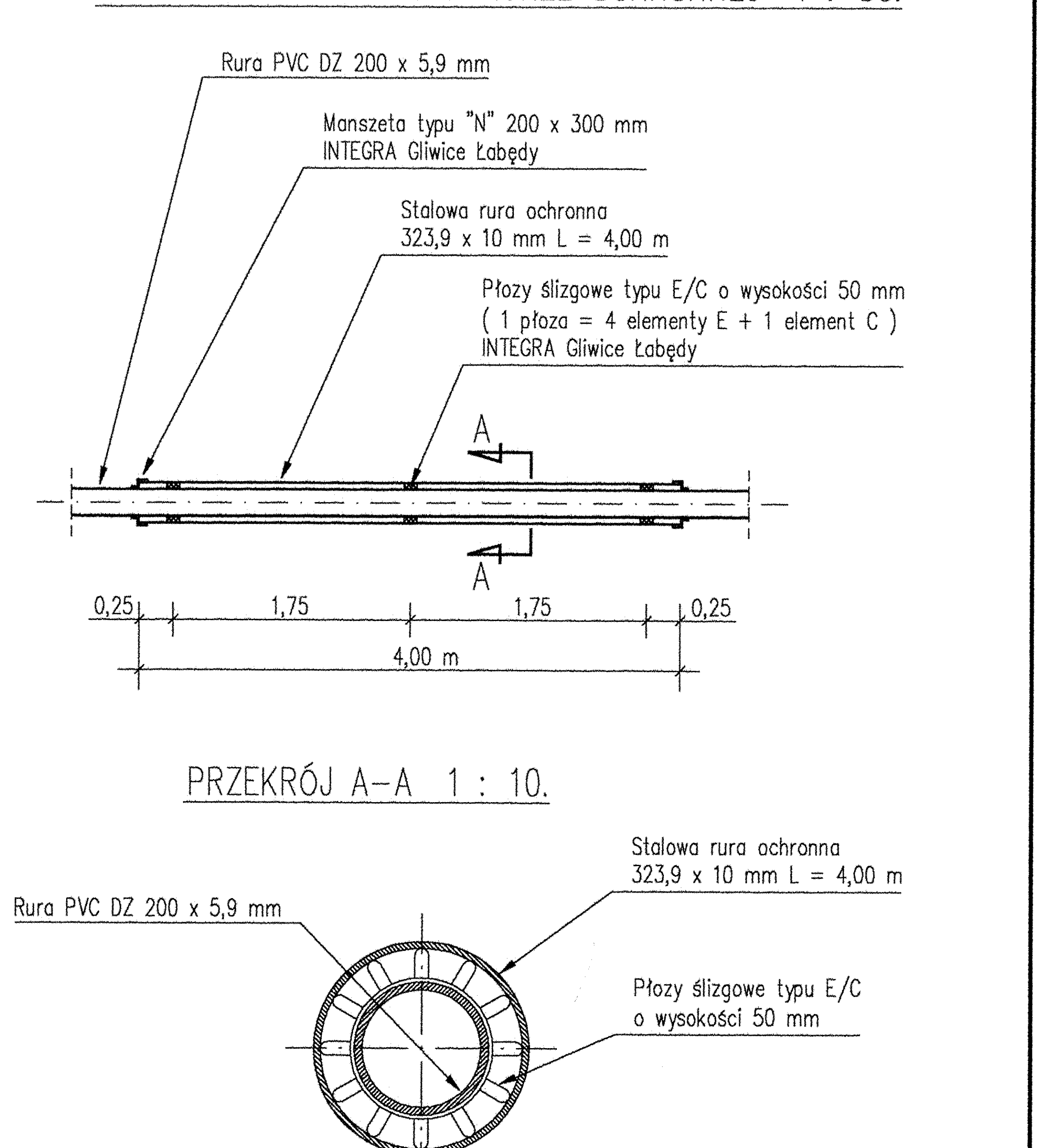

PRACOWNIA PROJEKTOWANIA SIECI ZEWNĘTRZNYCH I OBIEKTÓW GOSPODARKI WODNO-ŚCIEKOWEJ **mgr inż. Władysława Pąkcińska** **43-300 Bielsko - Biała ul. Wspólna 54 tel./fax 814-13-13**	
Tytuł opracowania: Projekt budowlany kanalizacji sanitarnej w rejonie ulic Turystycznej i Beskidzkiej w Szczyrku.	
Tytuł rysunku: Profile podłużne kanałów sanitarnych - odcinki $K_{istn.}$ ÷ K1 ÷ K8 ÷T3, K3 ÷ K15 ÷ B33, K15 ÷ B35, K12 ÷ B30, K6 ÷ T4, K19 ÷ B41.	
Zamawiający: Właściciele nieruchomości wg wykazu w części opisowej projektu.	Skala: 1 : 100/500.
Projektował: mgr inż. Władysława Pąkcińska	Data opracowania: marzec 2002 r.
Uprawnienia budowlane: Nr ewidencyjny: B.-B. 50/75 § 13 ust. 1 pkt 4 lit. a,b,c.	Nr rysunku: 06.